CODICE : 350.180.02C

Rapporto riduzione 1:2.4 Riduction ratio 1:2.4
Trazione 3924N (400 Kg) Traction 3924N (400 Kg)

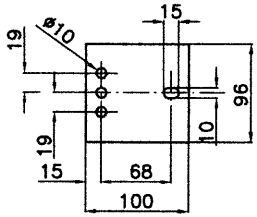

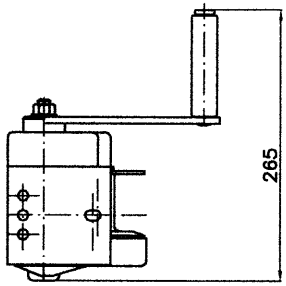
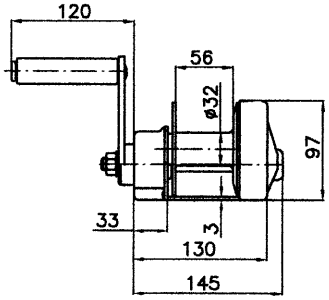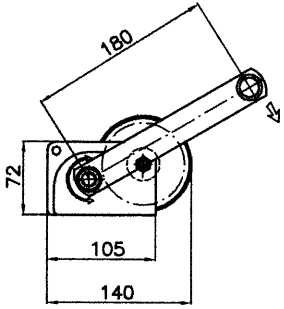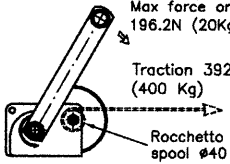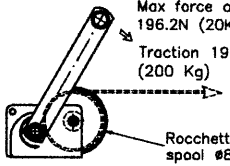
Forza max applicabile 196.2N (20Kg)
Max force on lever 196.2N (20Kg)